BASTU-SKORSTEN
PAKET 3

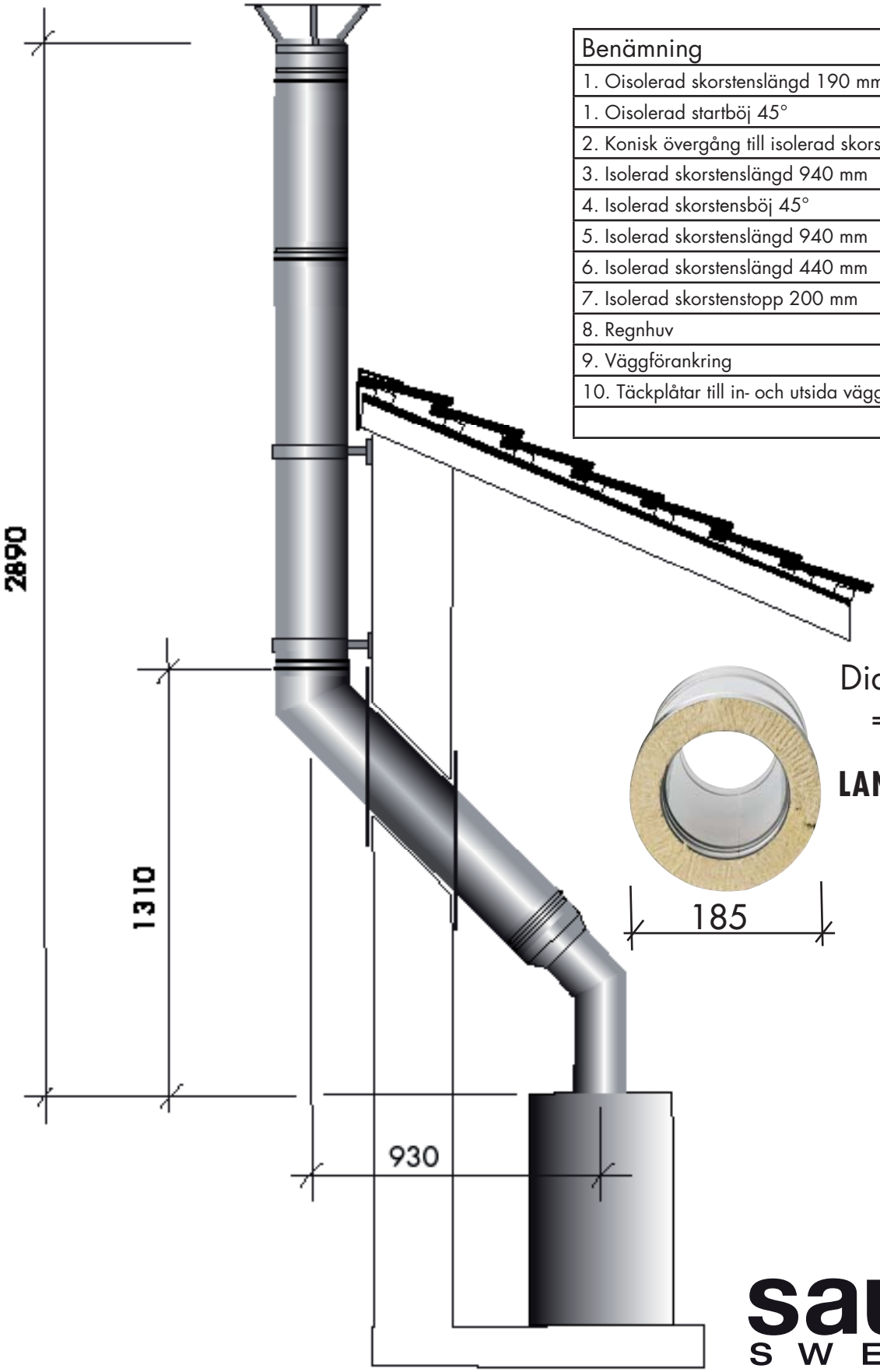

Benämning	Antal
1. Oisolerad skorstenslängd 190 mm	1
1. Oisolerad startböj 45°	1
2. Konisk övergång till isolerad skorsten	1
3. Isolerad skorstenslängd 940 mm	1
4. Isolerad skorstensböj 45°	1
5. Isolerad skorstenslängd 940 mm	1
6. Isolerad skorstenslängd 440 mm	1
7. Isolerad skorstenstopp 200 mm	1
8. Regnhuv	1
9. Väggförankring	2
10. Täckplåtar till in- och utsida vägg	2

Diameter rökrör
= 120 mm

LANDY 2001 DW

LANDY VENT
INTERNATIONAL AB
SKORSTENAR • INSATSRÖR • TÄTNINGSMASSOR

sauna
SWEDEN